iER270-2700-00T0.1

设备面安装尺寸
Equipment mounting face dimension

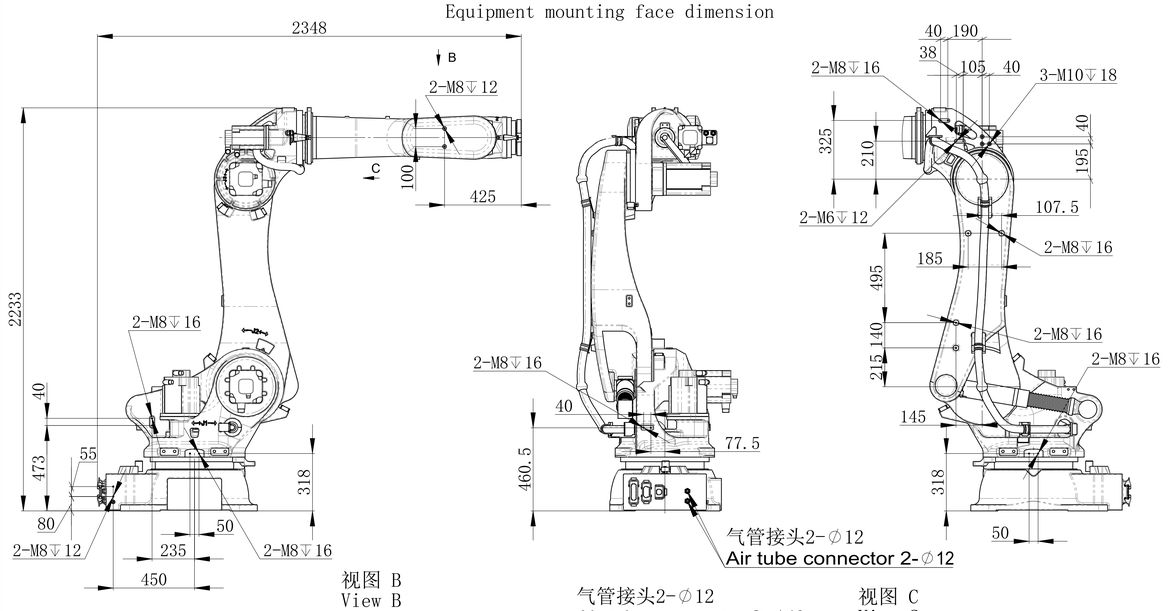

视图 B
View B

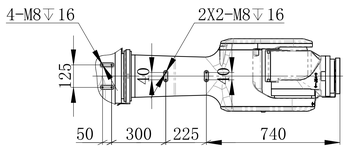

气管接头2-∅12
Air tube connector 2-∅12

视图 C
View C



I/O接口 WS28-J24TQ1
I/OInterface WS28-J24TQ1

末端法兰安装接口
End flange mounting dimension

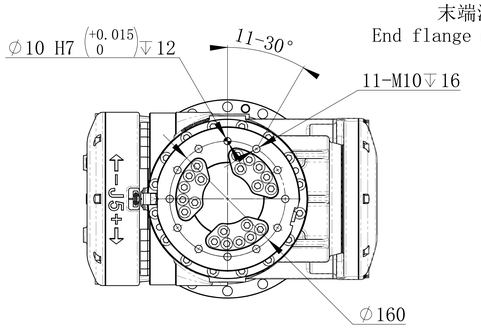

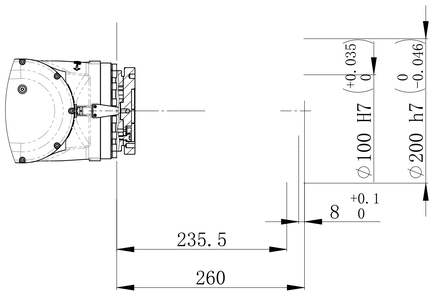

底座安装接口
Robot base mounting dimension

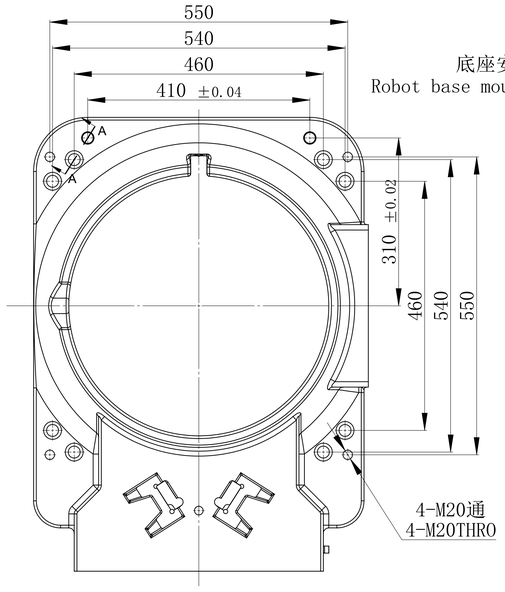

A-A

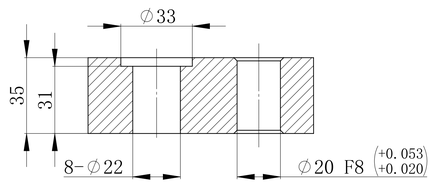

动作范围图
Motion range

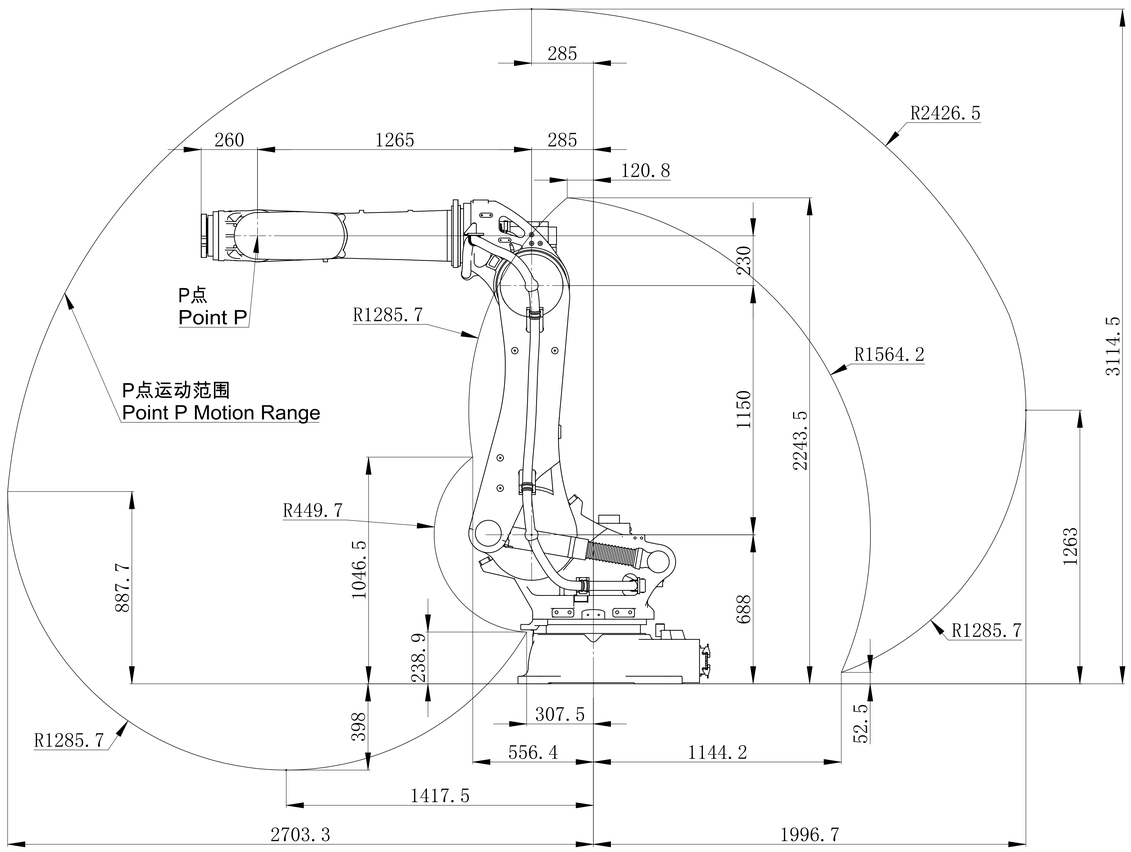

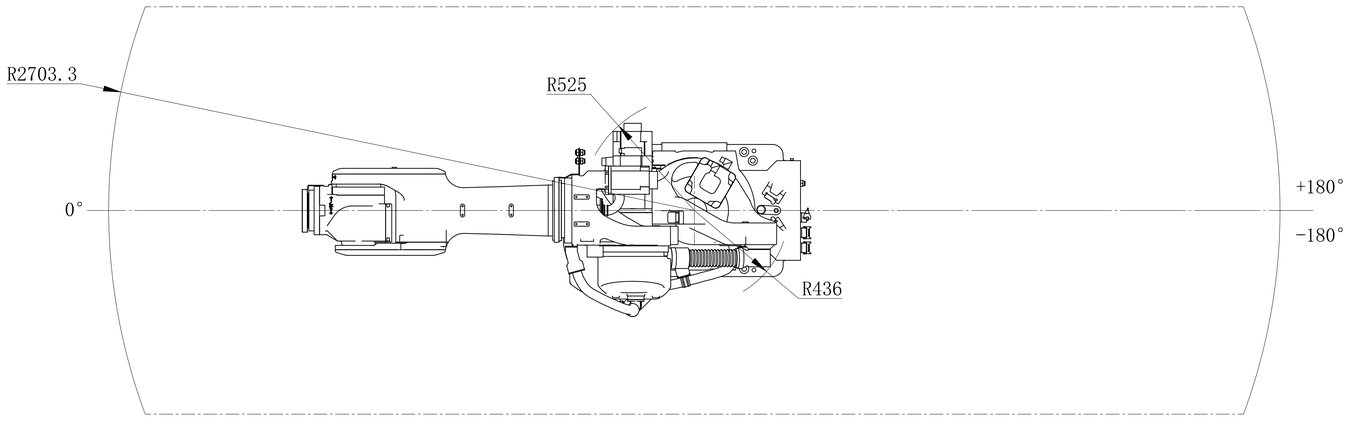

图幅 SIZE	比例 SCALE	南京埃斯顿机器人工程有限公司 ESTUN Robotics Co.,Ltd
A0	1:10	运动空间包络图 Motion Range Envelop Diagram
共 1 页 第 1 页 SHEET 1 of 1		iER270-2700-00T0.1

借用件登记
描图
校描
旧底图总号
签字
日期